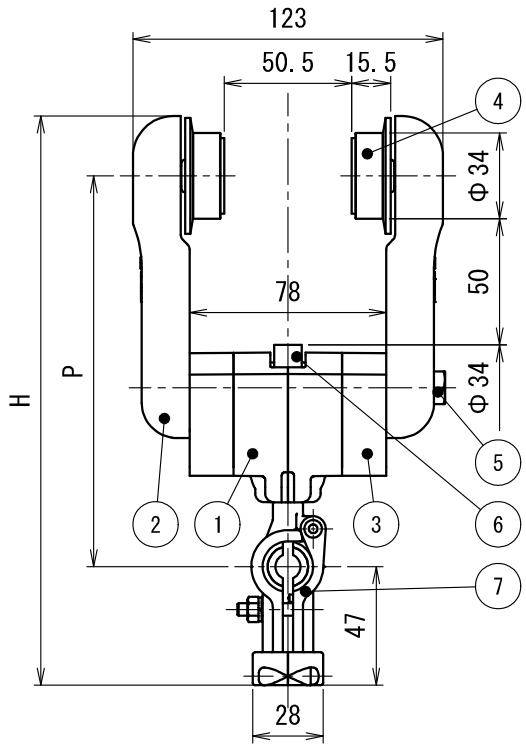

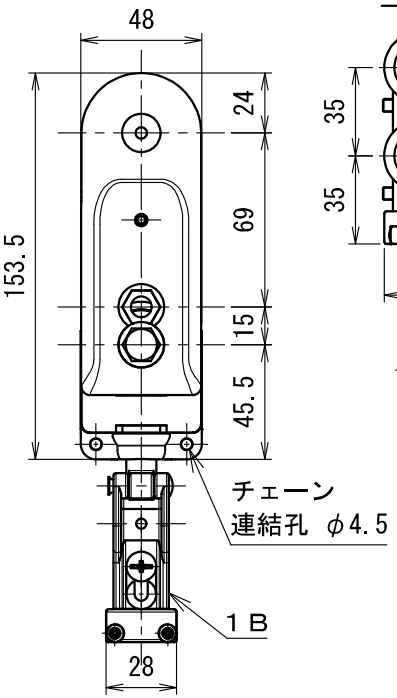

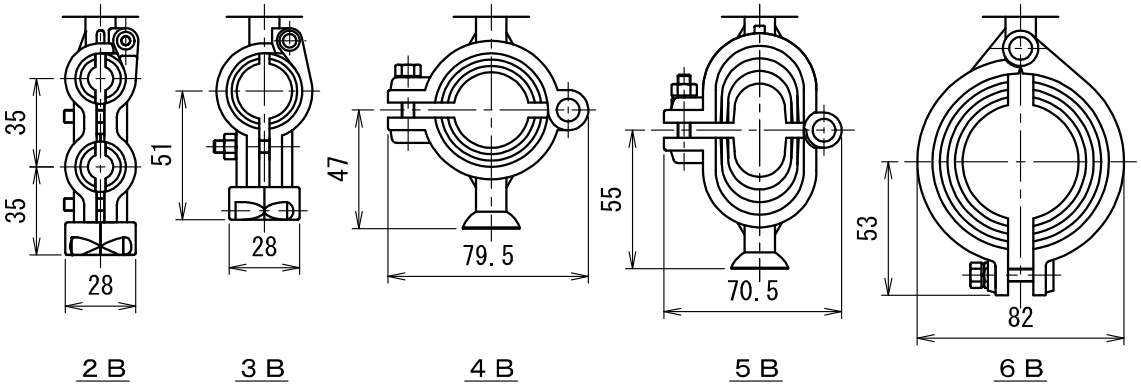

ブラケット

品　番	H	P	ﾌﾞﾗｹｯﾄ	適合ｹｰﾌﾞﾙ径	適合ﾚｰﾙ
CK-81BZZ	226	155	1B	φ10～φ20	C形鋼（高さX幅）45X75
CK-82BZZ	248	154	2B	φ10～φ20　2本	
CK-83BZZ	234	159	3B	φ20～φ30	
CK-84BZZ	237	166	4B	φ30～φ45	
CK-85BZZ	253	174	5B	φ20～φ35　2本	
CK-86BZZ	264	187	6B	φ45～φ70	

２）ブラケットの詳細は、各ブラケットの仕様図を参照のこと。
注１）図面形状は、CK-81BZZを表す。

符号	名　　称	材　質	個数	備　　考
7	ブラケット	ＰＡ他	1	
6	クッションローラー	ＰＡ	2	
5	CK80Bボルトセット	ＳＷＲＭ他	１組	Ｍ８
4	メインローラー一式	ＰＡ他	２組	ベアリング入
3	スペーサー	ＰＣ	2	
2	アーム	ＰＣ	2	
1	本　体	ＰＣ	2	

製　品　仕　様　図		
尺度	品名	ケーブルカッシャー（Ｃ形鋼用）
１/３		ＣＫ－８＿ＢＺＺ
第三角法	図番	ＣＫ１６６７１Ｇ３
未来工業株式会社		